SANSHO

転写マークのあらゆる要望にお応えする

総合カタログ

ダブルプレス機

SANSHO S-78kw

【特徴】

●帽作業効率がアップ
下コテが２ヶ所で作業がしやすい
間隔とスペースでプレスをしている間に
次のセットアップが可能です。

●マーキングしやすい
上からの目視で位置合せができます。

●昇華染料転写対応（オプション）
プレス時の圧力と上昇時の圧力を
変えることができ布へのダメージが
軽減できます。

●昇華染料対応時の下コテアタリ
軽減改良（オプション）
下コテの改良により布へのダメージが
軽減できます。

※熱板特注寸法、電圧 200V
他、特注相談可。

【S-78kw 仕様概要】

●電圧　AC100V
●熱源　ヒーター　1300W　13A
●熱板寸法　400m/m x 400m/m
●下板寸法　300m/m x 380m/m
●シリンダー　φ100 使用
●ヒーター板温度　MAX 230℃
●本体寸法　巾 1050mm
奥 740mm
高さ 650mm
●重量　約 90kg

【特注仕様概要】

●電圧　AC200V 単相
●熱源　ヒーター　2500W　12.5A
●熱板寸法　450m/m x 450m/m
●下板寸法　300m/m x 380m/m
●シリンダー　φ100 使用
●ヒーター板温度　MAX 230℃
●本体寸法　巾 1050mm
奥 740mm
高さ 650mm
●重量　約 90kg

【オプション】

●W プレス機専用作業代

●昇華染料対応装置

●フットスイッチ

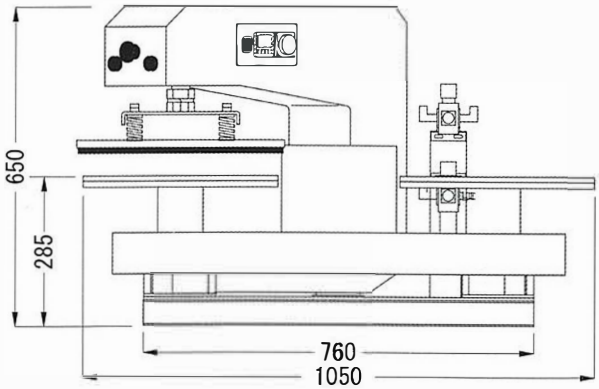

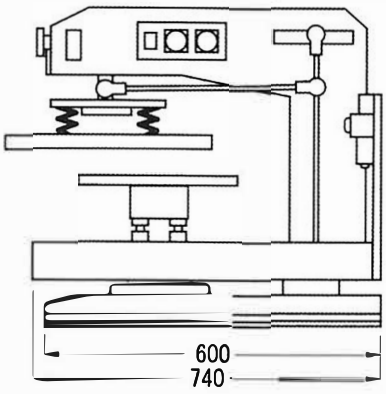

下コテアッセンブリ 特注寸法価格表　ダブルプレス機 シングルプレス機 } 共通

下コテ寸法		
130 mm x 100 mm		
150 mm x 150 mm		
150 mm x 200 mm		
200 mm x 200 mm		
100 mm x 320 mm		
200 mm x 380 mm		
240 mm x 280 mm		
340 mm x 340 mm		
300 mm x 380 mm		
390 mm x 390 mm		
430 mm x 430 mm		

帽子自動プレス機

SANSHO S-CA

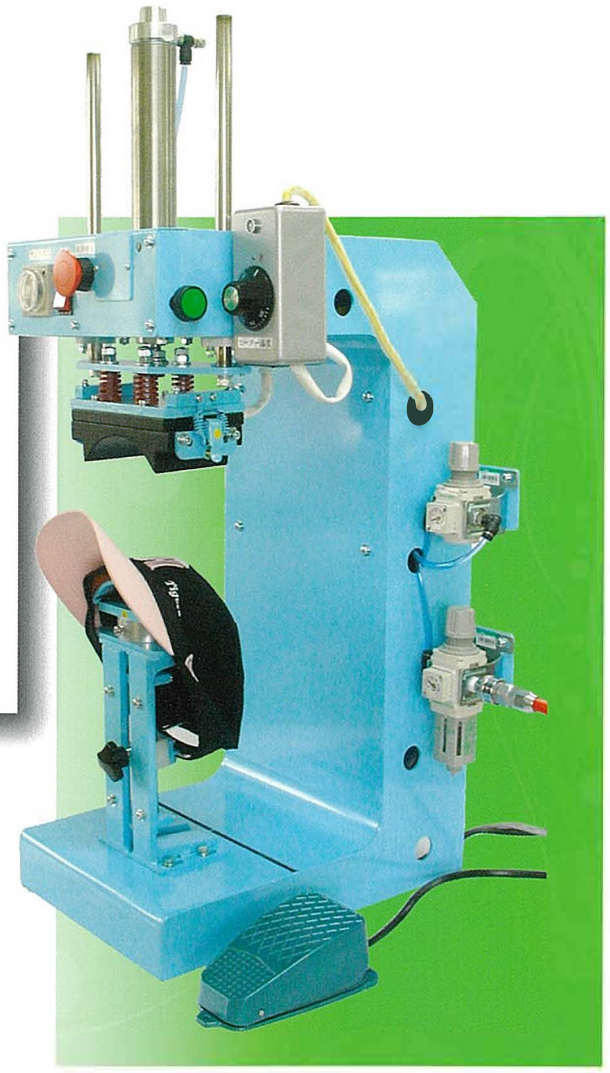

【特徴】

●帽子の形状に合せて型をワンタッチで交換
　型は５種類用意（４型はオプション）

●帽子への昇華染料転写も可能（オプション）

●フットスイッチ（オプション）でプレス作業も容易に！！

●帽子の下コテは奥行寸法を２種類用意しました。

●袖への転写も可能

【付属品】

●帽子コテセット R95
　下コテ奥行寸法
　60m/m・78m/m の２種類

【S-CA 仕様概要】

●電圧　AC100V
●熱源　ヒーター　330W　3.3A
●熱板寸法　90m/m x 160m/m
　帽子寸法　80m/m x 160m/m
●下板寸法　80m/m x 155m/m
　帽子寸法　60m/m x 約 120m/m
　　78m/m x 約 120m/m
●シリンダー　φ40 使用
●ヒーター板温度　MAX 220℃
●本体寸法　巾 350mm・奥 410mm・高さ 860mm
●重量　約 30kg

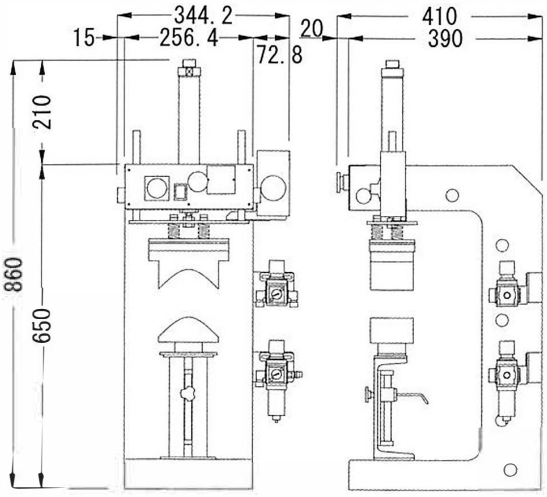

【オプション】

●昇華染料対応装置
●フットスイッチ
●帽子型　４型

R70

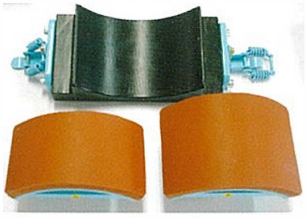

R80

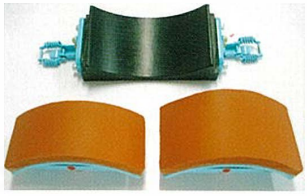

特殊１型

特殊２型

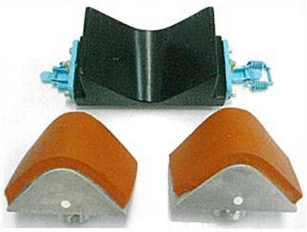

シングルプレス機

SANSHO S-78ks

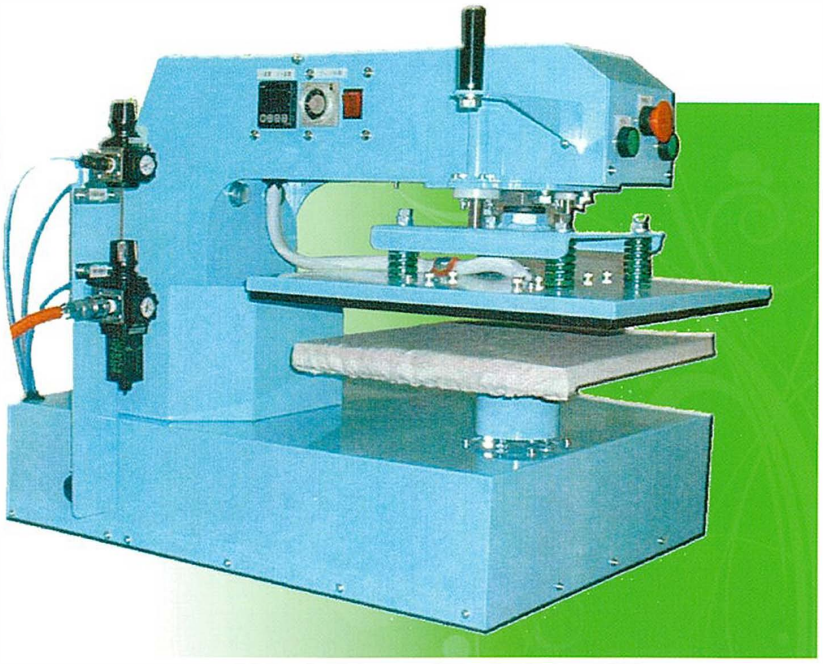

【特徴】

●マーキングしやすい
上からの目視で位置合せができます。

●昇華染料転写対応（オプション）
プレス時の圧力と上昇時の圧力を変えることができ布へのダメージが軽減できます。

●昇華染料対応時の下コテアタリ軽減改良（オプション）
下コテの改良により布へのダメージが軽減できます。

【オプション】
●Sプレス機専用作業代
●昇華染料対応装置
●フットスイッチ
※下コテオプションは、ダブルプレス機と共通

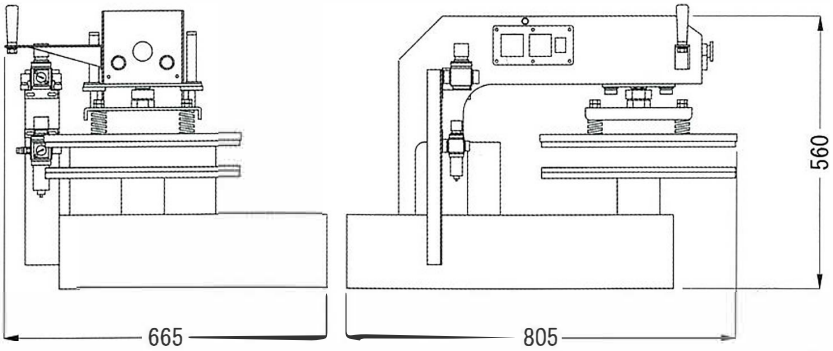

【S-78ks 仕様概要】
●電圧　AC100V
●熱源　ヒーター　1300W　13A
●熱板寸法　400m/m x 400m/m
●下板寸法　300m/m x 380m/m
●シリンダー　φ100 使用
●ヒーター板温度　MAX 230℃
●本体寸法
熱板がプレス位置の状態
巾 665mm・奥 805mm・高さ 560mm
熱板が右に振った状態
巾 930mm・奥 965mm・高さ 560mm
●重量　約 80kg

※熱板特注寸法、電圧 200V
他、特注相談可。

各業種用 特注プレス機

転写用エアープレス機
（汎用機）

ラベル用
小型プレス機

ハンド転写
プレス機

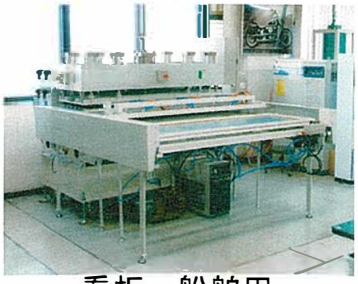

看板，船舶用
昇華プレス機

全面昇華
大型プレス機

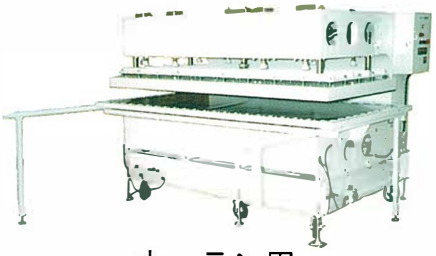

カーテン用
大型プレス機

サンショウのハクリシステム

先に色層を取除きその後、接着剤層を取っていく工法です。

（特許出願中）

【特徴】

●水溶性でウレタンをよく溶かします。（ハード）
シミが残りにくい。

●鼻につく臭いを軽減。（ハード）
溶液の配合を工夫し鼻につく臭いを弱くしました。

●残ったウレタン接着剤を容易に除去。
溶液の乾燥度合いを遅くしたのでゆっくりとウレタンを溶かします
残ったウレタンの除去に最適です。
※終了時には水で洗います。

●ストロング液は特殊時に使用します。

ウレタントレール液 2種類　ハード　ストロング

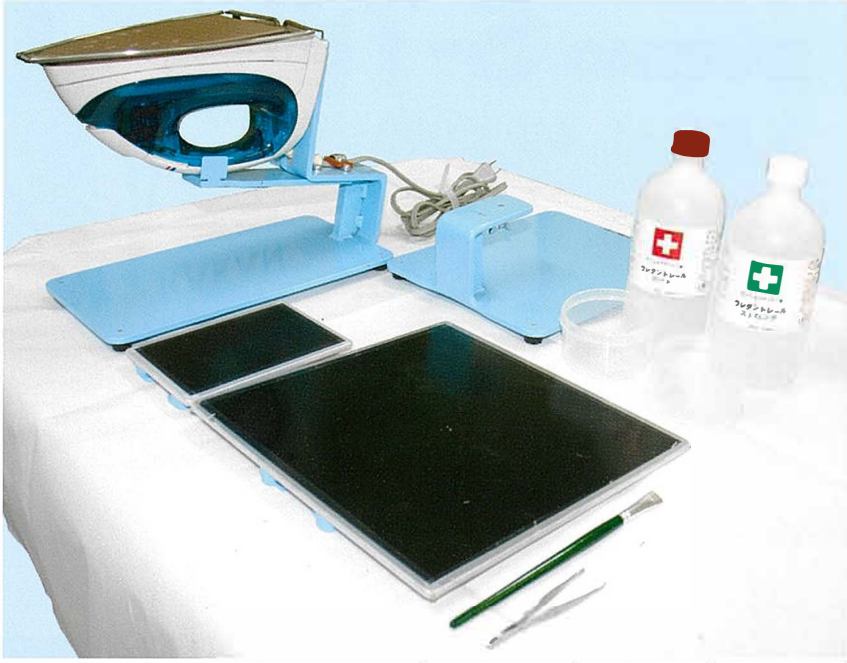

	品　名	品　番	詳　細	
19	シウレタントレール ハード(400cc)	SUT-H	1本	
20	シウレタントレール ストロング(400cc)	SUT-S	1本	
21	シウレタントレール シート(10枚入)	SUT-P	30cm x 40cm	
22	シウレタントレール アイロン台	SA-1		
23	シウレタントレール 作業代	SS-1		
24	シウレタントレール セット	AUT-SET	ケース・筆・容器 タオル 付	

マーク色層剥離方法

① アイロン台・小アイロン・はさみ ウレンタントレールシートを用意します。

② アイロン台を低でセットし、ウエアーをアイロン台に被せます。

③ ウ表面が熱くなってきたら、ウエアーを縦横にのばします。

④ マークが捲れあがってきます。

⑤ 手で捲れる所まで捲りウエアーを移動させ繰り返し捲ります。

③ シートをマーク面に載せ、小アイロンで上から抑えます。

④ 10秒位抑えた後、マークの端をアイロンを傾けて抑えます。

⑤ アイロンを置いて、シートをゆっくり捲ります。

⑤' ウエアーを移動させ繰り返します。少し残る場合がありますが、色層はきれいに取ってください。

⑥ ウエアーが伸びた部分をアイロンの上で整えて、完成です。

マークのり層剥離方法

① ウレタントレール・ハード・ストロング・容器2ケ筆・タオル・手袋を用意します。

② タオルにハードを少しつけてノリ面を擦り、ウエアーの色落ちを確認します。

③ 多少の色落ちならOKです。色落ちが多いのであればこのままこの作業方法で取ります。

④ ウエアーを裏返しノリ面の裏からハードを付けます。

⑤ 少し浸透させてからタオルで押し出すように擦ります。

⑥ ウエアーを元に戻し、表面をタオルで擦ります。こちらを2～3回繰り返します。

⑦ 薄くなってきたら表からハードをつけて、タオルで擦ります。

⑧ ノリ層が見えなくなったら液を水で中和させてください。

⑨ ドライアー又はプレスで乾燥させて完成です。

④ ハードで取れない場合。ストロングを裏から付けタオルで擦ります。

⑤ ウエアーを取り除くと、ノリ層が台の上に付いています。

⑥ 台についたノリをふき取り2～3度繰り返します。仕上げは表からハードの作業と同じです。

サンショウの接着七つ道具

	品　　名	品　　番	詳　　細	
4	ウレタン接着剤 100μ	SU-100-A	巾 45.5cm x 10m	
5	テフロンシート(薄い、ベージュ)	ST-500-4-A	巾 50 cm x 50cm	
		ST-500-4-B	巾 50 cm x 1m	
6	テフロンシート(厚い、ベージュ)	ST-500-6-A	巾 50 cm x 50cm	
		ST-500-6-B	巾 50 cm x 1m	
7	テフロンシート(黒)	ST-500-14-A	巾 41 cm x 50cm	
		ST-100-14-B	巾 41 cm x 1m	
8	テフロンシート粘着付き(黒)	AGP-500-6	50cm x 50cm	
9	リタック紙	SRT-75	巾 98 cm x 1m	
10	シリコンフォーム 5mm	SPF-5	50cm x 50cm	
11	シリコンフォーム 10mm	SPF-10	50cm x 50cm	
12	シリコンスポンジ 5mm	SP-5-A	50cm x 50cm	
		SP-5-B	50cm x 1m	
13	シリコンスポンジ 10mm	SP-10-A	50cm x 50cm	
		SP-10-B	50cm x 1m	
15	新両面リケイ紙 100 枚入	SRP-2	36cm x 45cm	
16	コーネックス耐熱布	SC-1	巾 113cm x 1m	
17	テフロン生テープ	ASF-110	巾 19 cm x 10m	
18	テフロンガラスクロステープ	AGF-100	巾 19 cm x 10m	

サンショウの転写プレス機メンテナンス

製造メーカー・日本製品・海外製品と問わず、プレス機の修理及び改造を承ります。

サンショウの転写マーク技術

サンショウが有する、接着転写及び昇華染料転写の技術をアドバイスしマーク業界に貢献致します。

有限会社 SANSHO
〒504-0007 岐阜県各務原市那加芦原町 1-32-1
TEL. 0583-75-3822 FAX. 0583-75-3823
e-mail:info@sansho-press.jp
URL:http://sancho-press.jp

■お問合せは